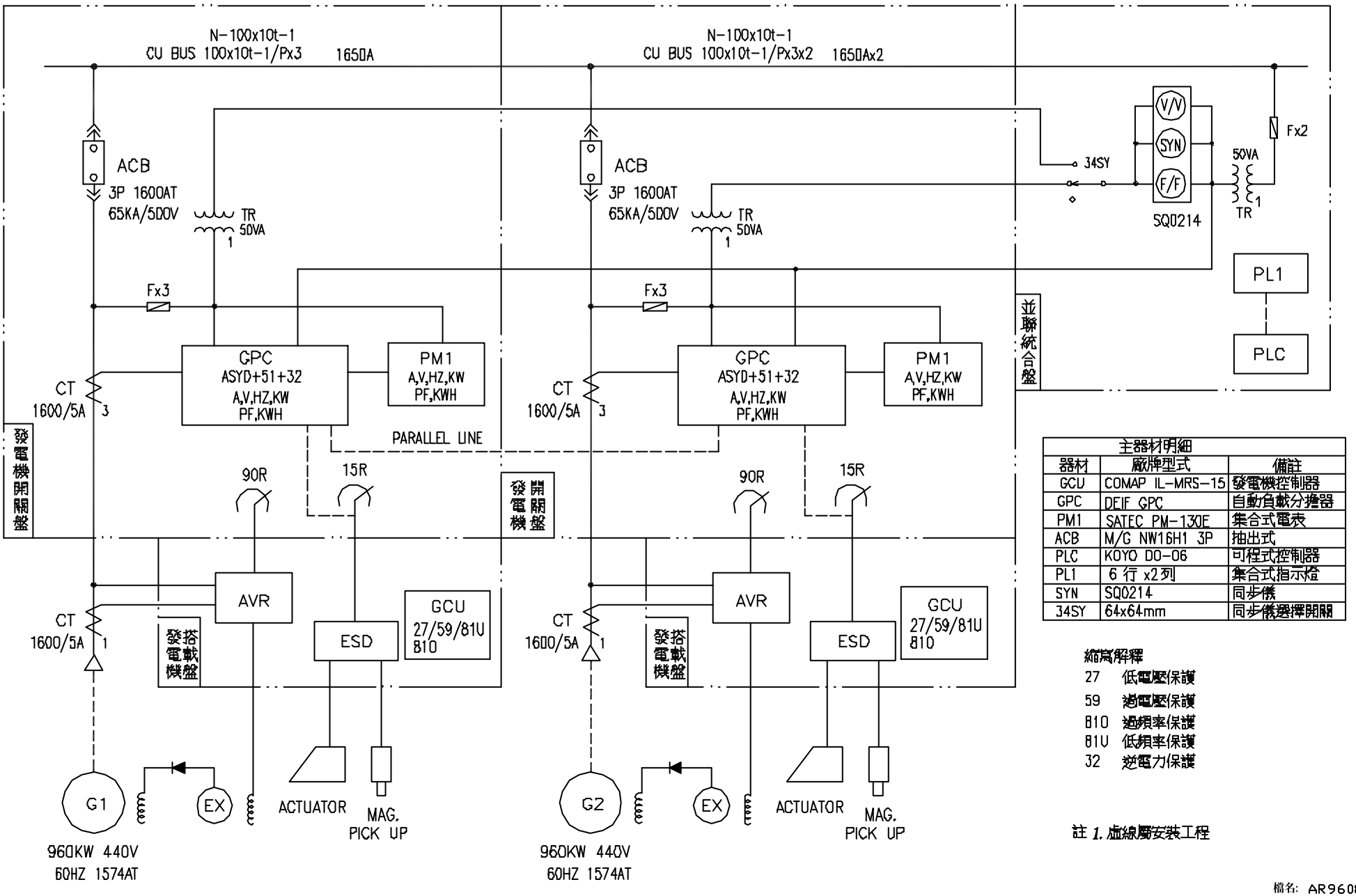

主器材明細		
器材	廠牌型式	備註
GCU	COMAP IL-MRS-15	發電機控制器
GPC	DEIF GPC	自動負載分擔器
PM1	SATEC PM-130E	集合式電表
ACB	M/G NW16H1 3P	抽出式
PLC	KOYO DO-06	可程式控制器
PL1	6 行 x2列	集合式指示燈
SYN	SQ0214	同步儀
34SY	64x64mm	同步儀選擇開關

縮寫解釋

27 低電壓保護
59 過電壓保護
810 過頻率保護
81U 低頻率保護
32 逆電力保護

註 1. 虛線屬安裝工程

檔名: AR96088

業主名稱 OWNER	長庚大學	核准 APPROVED:	設計 DESIGNED:	日期 DATE: 07.09.27	誥鑫企業有限公司 ARITH COMPANY LTD.	地址：105臺北市復興北路427巷30號 電話：(02) 2717-5038 (代表號) 傳真：(02) 2717-5039 E-Mail: taipei @arith.com.tw Web Site：http://www.arith.com.tw	修正 REVISION	日期 DATE	說明 DESCRIPTION	核准 APPROVED	圖號 DWG. NO.: AR96088
工程名稱 PROJECT	900KW 440V 2台發電機並聯	核對 CHECKED:	繪圖 DRAWING:	比例 SCALE:							頁數 PAGE: 1
圖名 DRAWING	發電機系統單線圖										